km 2+654.20

$F_W = 0,41\ m^2$
$F_N = 0,75\ m^2$

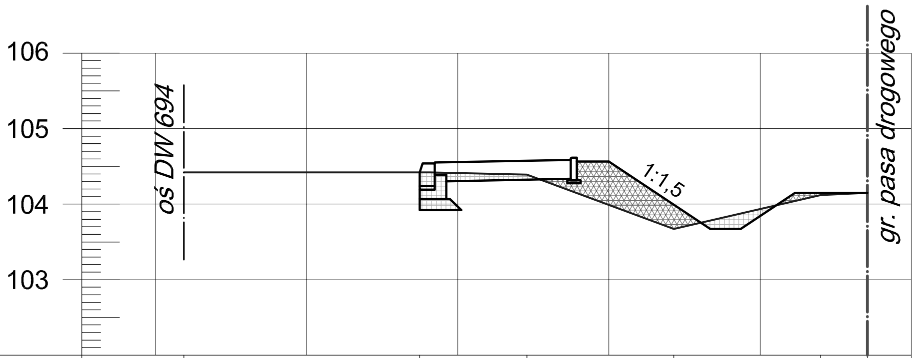

istniejące	odległości	0.00, 3.12, 4.54, 6.48, 8.42, 9.04
	rzędne	104.42, 104.42, 104.39, 103.65, 104.12, 104.15
projektowane	odległości	0.00, 3.12, 3.32, 5.12, 5.62, 7.13, 7.53, 8.42, 9.04
	rzędne	104.42, 104.42, 104.55, 104.59, 104.57, 103.65, 103.65, 104.15, 104.15

km 2+679.50

$F_W = 0,37\ m^2$
$F_N = 0,48\ m^2$

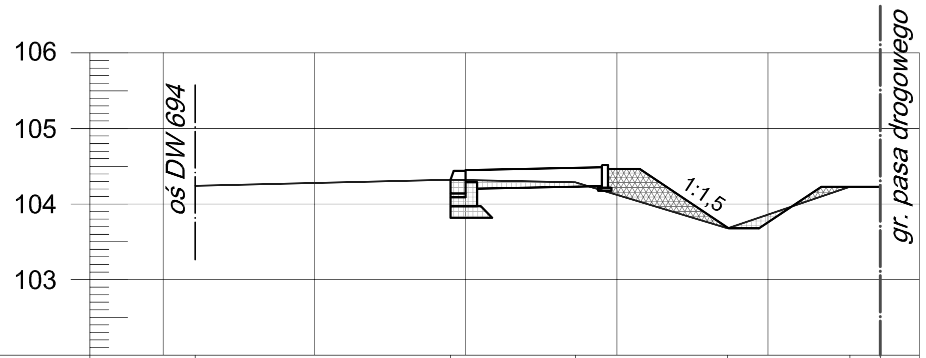

istniejące	odległości	0.00, 3.38, 5.03, 7.05, 8.66, 9.06
	rzędne	104.24, 104.32, 104.39, 103.68, 104.23, 104.23
projektowane	odległości	0.00, 3.38, 3.58, 5.38, 5.88, 7.06, 7.46, 8.88, 9.06
	rzędne	104.24, 104.32, 104.45, 104.49, 104.47, 103.68, 103.68, 104.23, 104.23

km 2+704.75

$F_W = 0,41\ m^2$
$F_N = 0,28\ m^2$

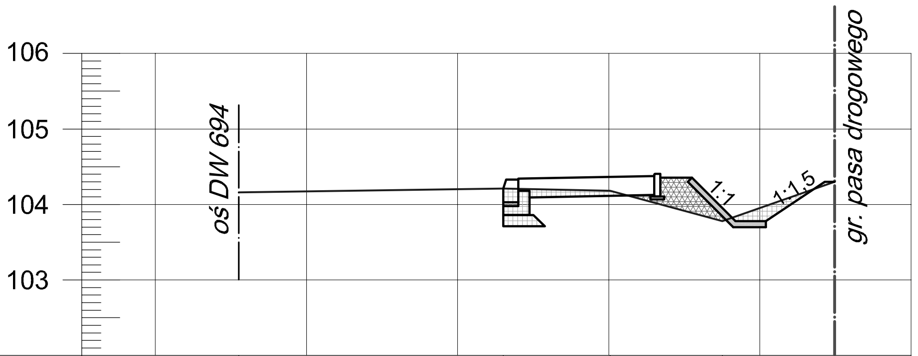

istniejące	odległości	0.00, 3.50, 4.91, 6.40, 7.89
	rzędne	104.16, 104.21, 104.18, 103.78, 104.30
projektowane	odległości	0.00, 3.50, 3.70, 5.50, 6.00, 6.58, 6.98, 7.76, 7.89
	rzędne	104.16, 104.21, 104.34, 104.38, 104.36, 103.78, 103.78, 104.30, 104.30

km 2+732.00

$F_W = 0,34\ m^2$
$F_N = 0,19\ m^2$

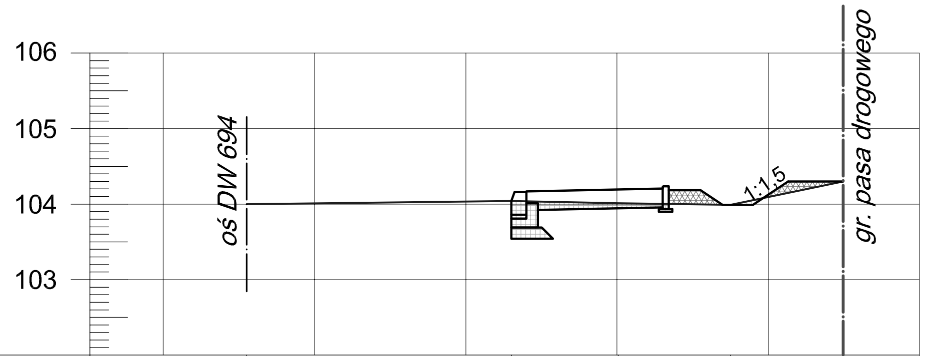

istniejące	odległości	0.00, 3.50, 4.91, 6.40, 7.89
	rzędne	104.00, 104.04, 104.01, 103.99, 104.30
projektowane	odległości	0.00, 3.50, 3.70, 5.50, 6.00, 6.29, 6.69, 7.16, 7.89
	rzędne	104.00, 104.04, 104.17, 104.21, 104.19, 103.99, 103.99, 104.30, 104.30

Rys. 8.2